GAGNHEIÐI 9 800 SELFOSSI
Sími: 482 3850 Fax: 482 3851
Heimasíða: www.sghus.is

SG-S06

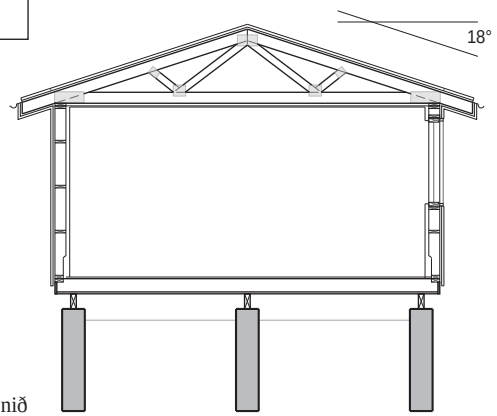

Snið
Mkv. 1:100

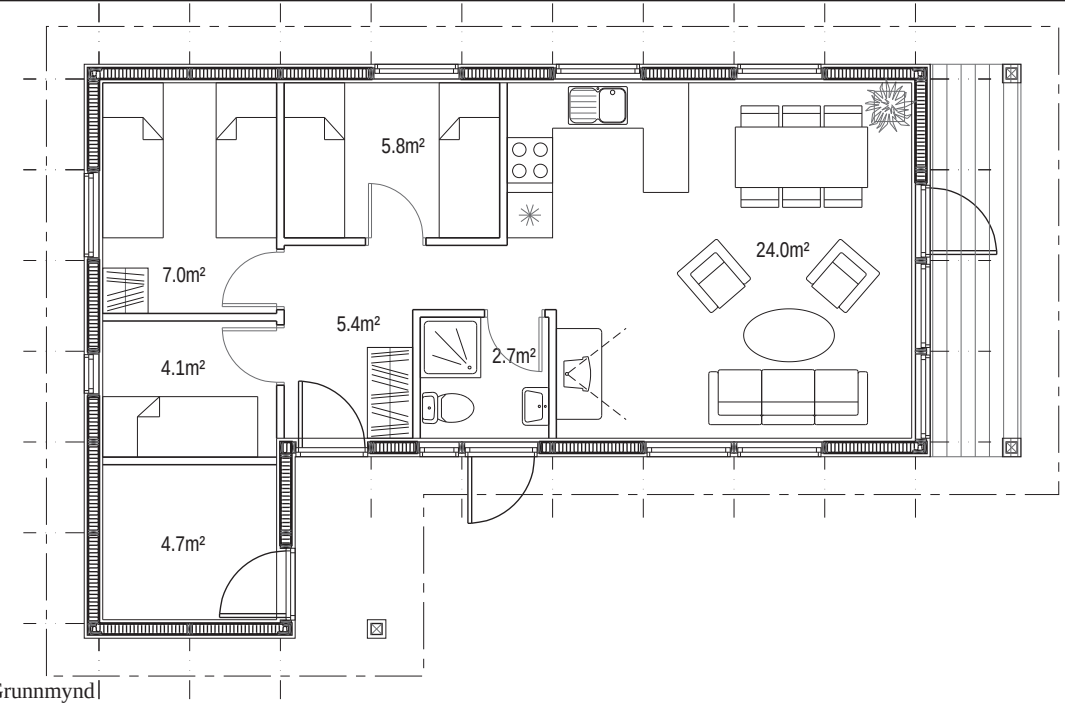

Grunnmynd
Mkv. 1:100

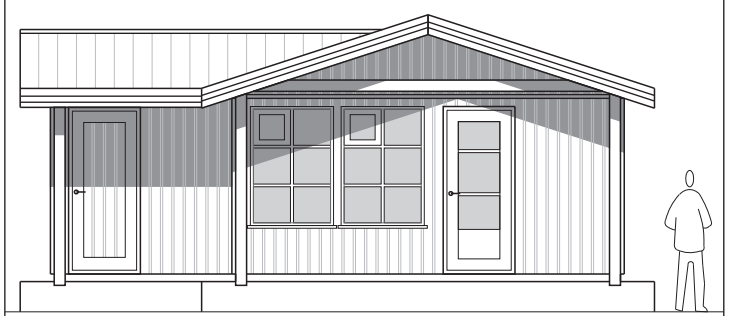

Útlit
Mkv. 1:100

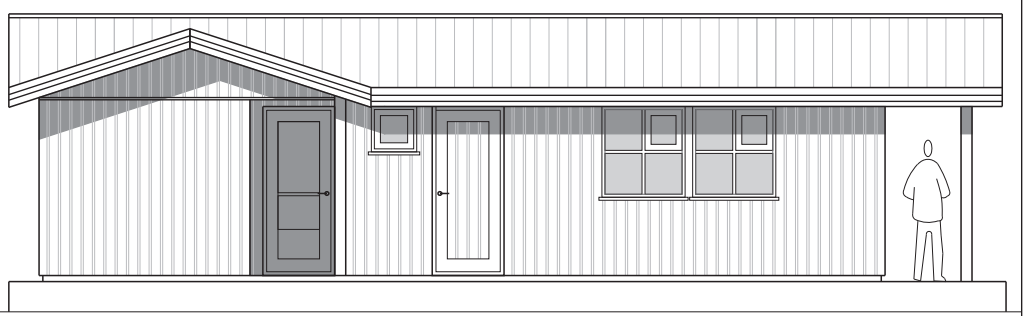

Útlit
Mkv. 1:100

Sumarhús: 64.8 m² - Lengd húss: 11.2 m - Breidd húss: 5.2 m (með útskoti 7.6 m)