GAGNHEIÐI 9 800 SELFOSSI
Sími: 482 3850 Fax: 482 3851
Heimasíða: www.sghus.is

SG-S16a

Byggingaraðili:
SG hús
Útlit og innra skipulag:
SMS teikniþjónusta

Sumarhús :	23.9 m²
Lengd húss:	5.2 m
Breidd húss:	4.6 m

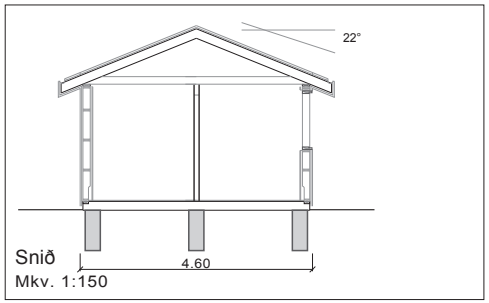

Snið
Mkv. 1:150

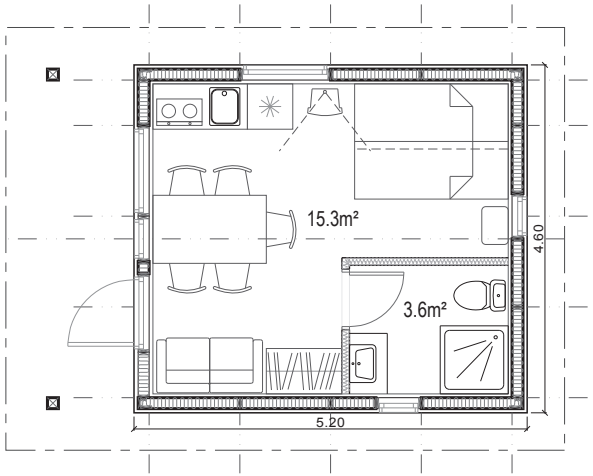

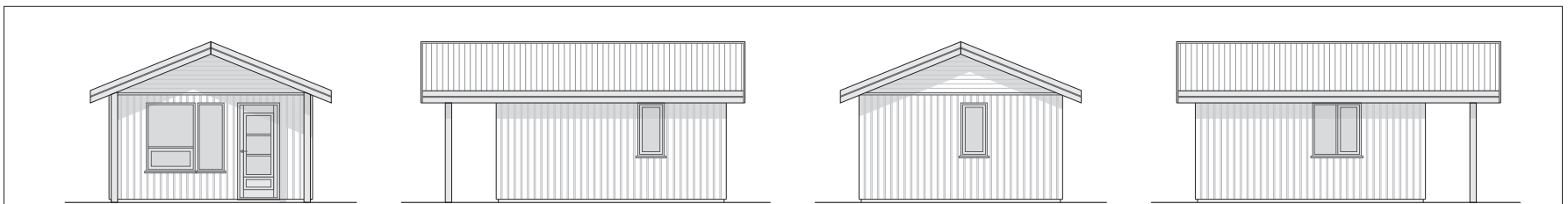

Útlit
Mkv. 1:150

Útlit
Mkv. 1:150

S.M.S. 2002